specifications especificaciones

BOX OPEN40 CAJA

Mounting	indoor or outdoor
Material	ABS plastic (UL 94 V-0)
IP level	IP66
Safety	flame-retardant & self-estinguishing
Holes	2 on side for cables
Lightpipes	4 attached to the cover
Label	Polycarbonate 3M
Aprovals	CE, RoHS
Delivery contents	1 x box & cover 4 x screws 3 x 10 mm

Montaje	interior o exterior
Material	plástico ABS (UL 94 V-0)
Nivel IP	IP66
Seguridad	flame-retardant y self-estinguishing
Agujeros	2 en lado, pasacable
Difusores de luz	4 fijados en la cubierta
Etiqueta	policarbonato 3M
Certificados	CE, RoHS
Contenido	1 x caja y tapa 4 x tornillos 3 x 10 mm

Instalación
Installation

Con tubo:

1/ extraer los pasacables

2/ insertar el tubo coarrugado u otro

With pipe:

1/ take out the hole plugs

2/ just connect the pipe

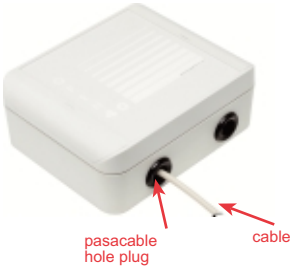

Con cable:

1/ practicar agujero en pasacable de goma

2/ insertar el cable

With cable:

1/ make hole in the hole plug

2/ just insert the cable to connect

1/ levantar alas laterales

2/ realizar marcas en pared

3/ taladrar mínimo Ø6 mm

4/ atornillar la base

1/ lift up the covers

2/ make marks on wall

3/ drill the wall minimum Ø6 mm

4/ screw rhe base box

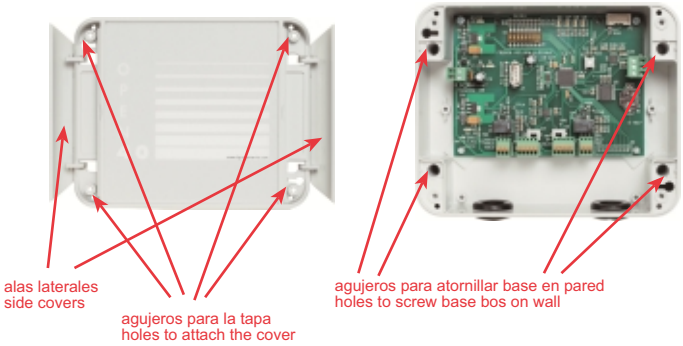

FQ Ingeniería Electrónica, SA
C/ Còrsega, 372, 1-2
08037 - BARCELONA
SPAIN

Telf.: +34 93 208 02 58
Fax.: +34 93 459 28 93

info@fqingenieria.es
www.fqingenieria.es

TÜV Internacional Grupo TÜV Rheinland
UNE ISO 9001:2000
Nº 0.04.03189

100% Quality

C_OPEN40_V1.0_290808

La información contenida en este documento está sujeta a cambios sin previo aviso. Nada de lo contenido en el presente documento podrá ser interpretado como una garantía adicional. FQ no se responsabiliza de los errores u omisiones técnicos o editoriales que pudiera contener el presente documento.

With the edition of this datasheet, all previous editions become void. Indications made in this datasheet may be changed without previous notice.

FQ Ingeniería Electrónica

dimmensions dimensiones

BOX OPEN40 CAJA

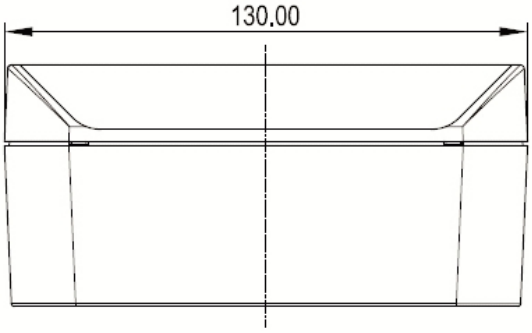

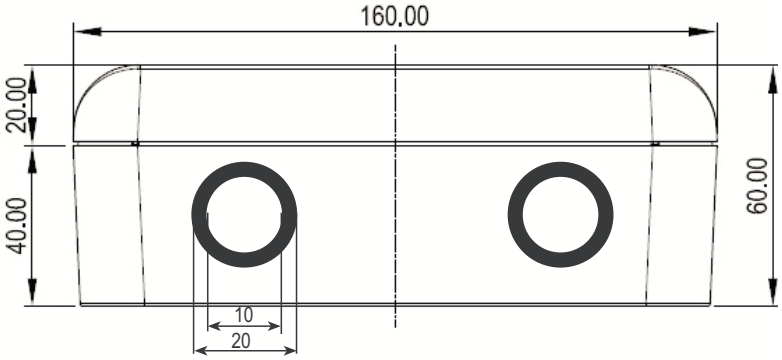

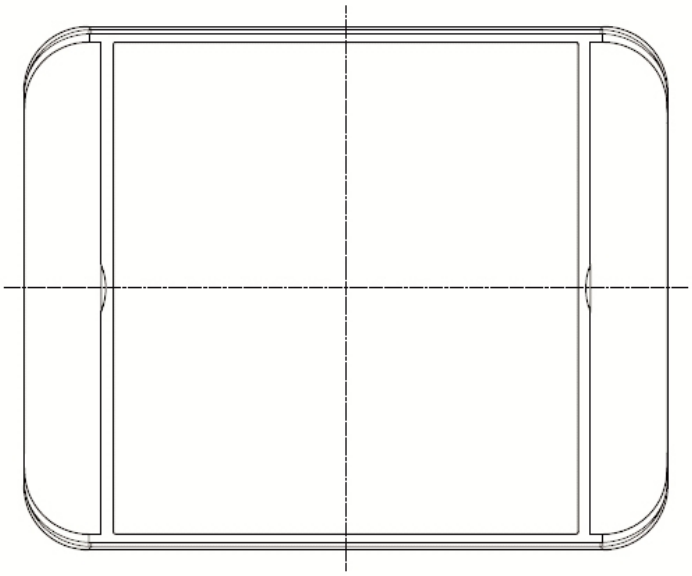

*todas las medidas en mm
* all dimmensions in mm

FQ Ingeniería Electrónica, SA
C/ Còrsega, 372, 1-2
08037 - BARCELONA
SPAIN

Telf.: +34 93 208 02 58
Fax.: +34 93 459 28 93

info@fqingenieria.es
www.fqingenieria.es

UNE ISO 9001:2000
Nº 0.04.03189

C_OPEN40_V1.0_290808

La información contenida en este documento está sujeta a cambios sin previo aviso. Nada de lo contenido en el presente documento podrá ser interpretado como una garantía adicional. FQ no se responsabiliza de los errores u omisiones técnicos o editoriales que pudiera contener el presente documento.

With the edition of this datasheet, all previous editions become void. Indications made in this datasheet may be changed without previous notice.

Ingeniería Electrónica